CARA C 60 (61,62)

THERMALINE

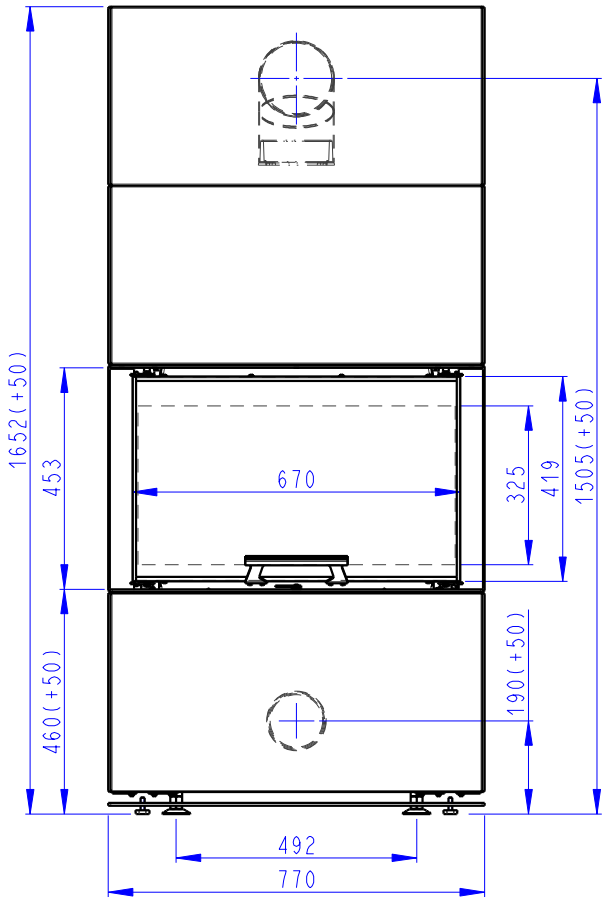

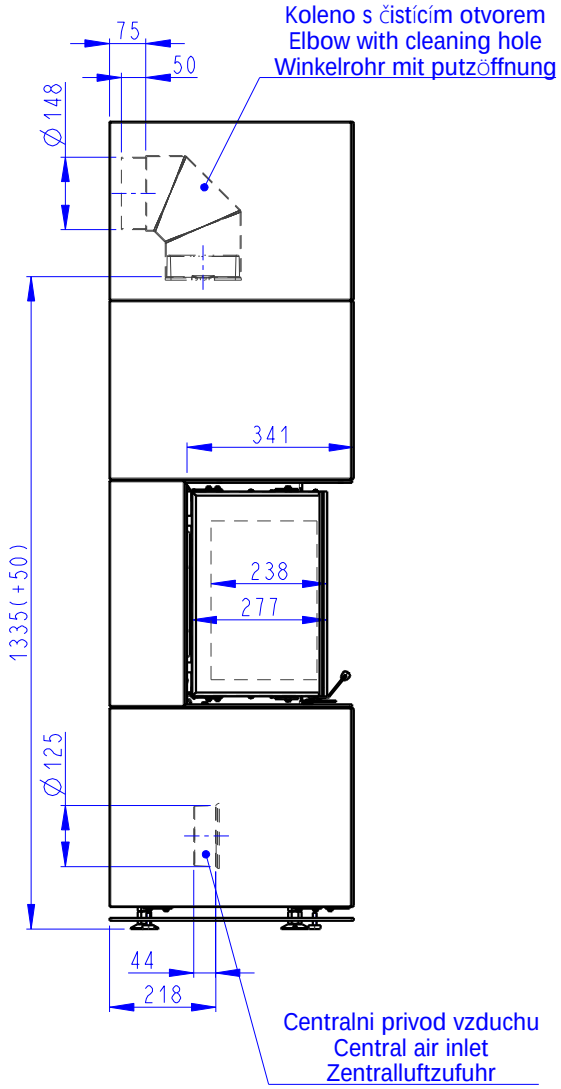

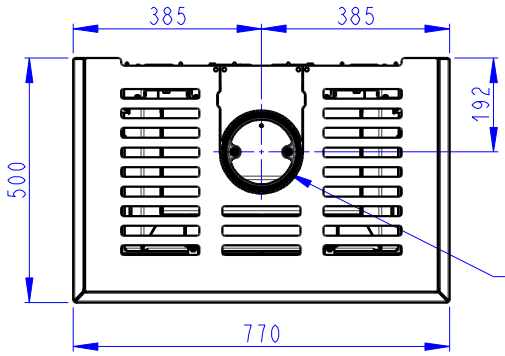

Litinový odvod koure
Cast iron spigot
Der gusseiserne Rauchabgang

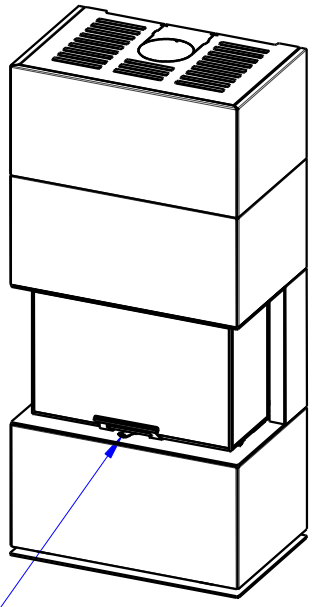

Primarni a sekundarni vzduch
Primärluft und Sekundärluft
Primary and secondary air

CARA C
+ I2 AIRBOX 02

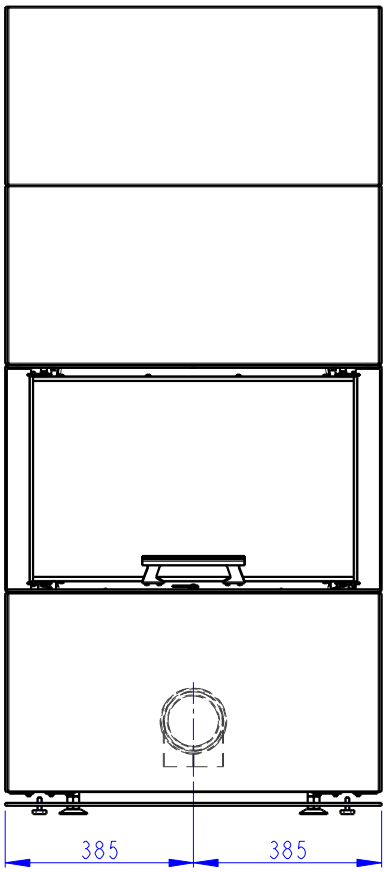

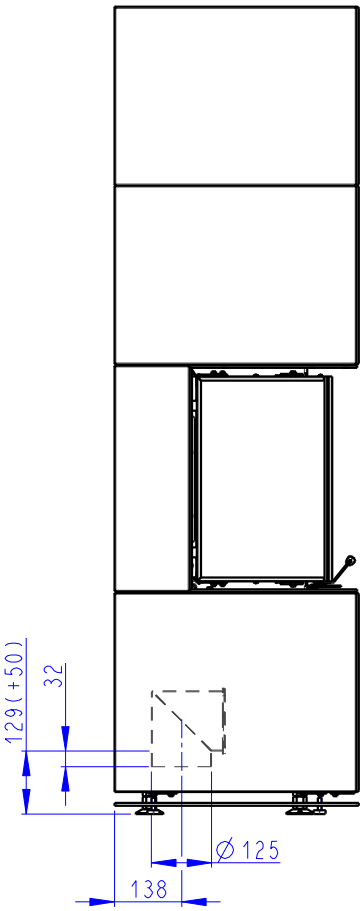

Romotop
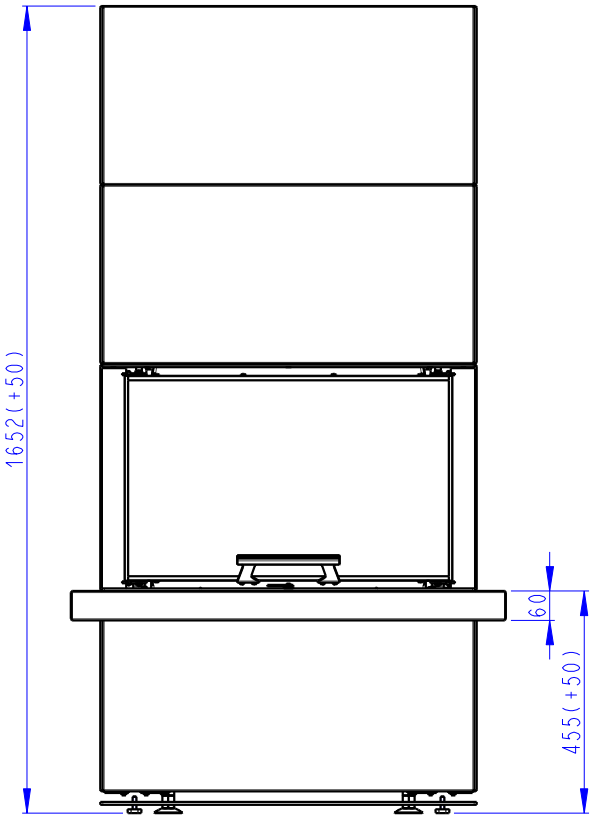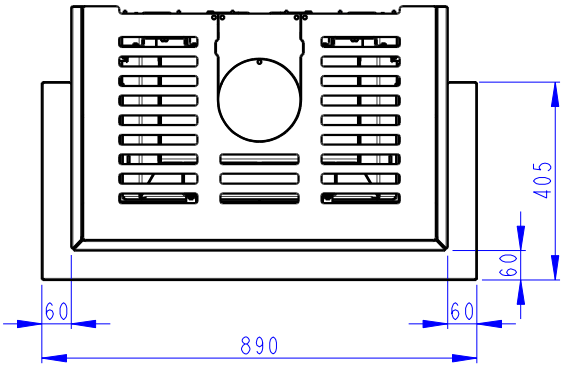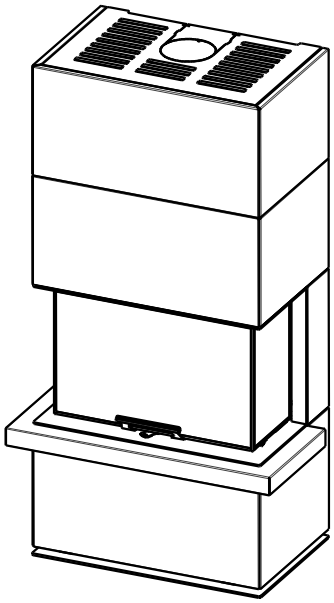
CARA C
+ CARXDHC SIMS